PRO 21™

TV R / TV R SAT

7757 86 / 87 / 88 / 89 / 90 / 91

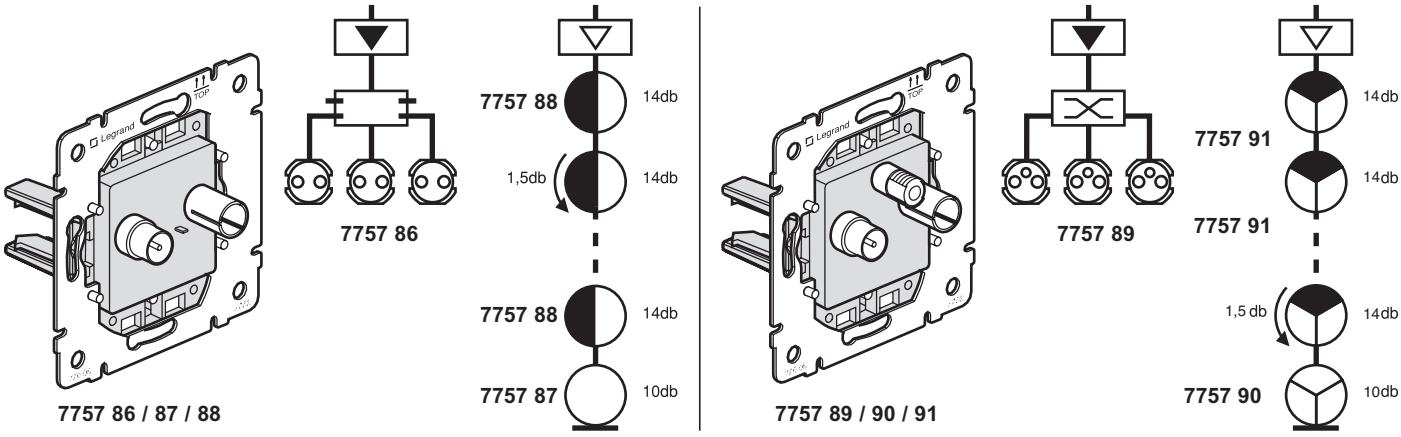

				Return channel	VHF1	FM	VHF3	UHF	IF1	IF2
		– mA DC	22 KHz 0.6 V	4-30 MHz	47-68 MHz	87.5-108 MHz	120-470 MHz	470-862 MHz	950-2150 MHz	2150-2400 MHz
7757 86	TV			1,5dB			1,5dB			
	R					1,5dB				
7757 87	TV			10dB			10dB			
	R					10dB				
7757 88	TV			14dB			14dB			
	R					14dB				
7757 89	TV			1,5dB			1,5dB			
	R					1,5dB				
	SAT	500mA	1,5dB						2dB	
7757 90	TV			10dB			10dB			
	R					10dB				
	SAT	500mA	1,5dB						10dB	
7757 91	TV			14dB			14dB			
	R					14dB				
	SAT	500mA	1,5dB						14dB	

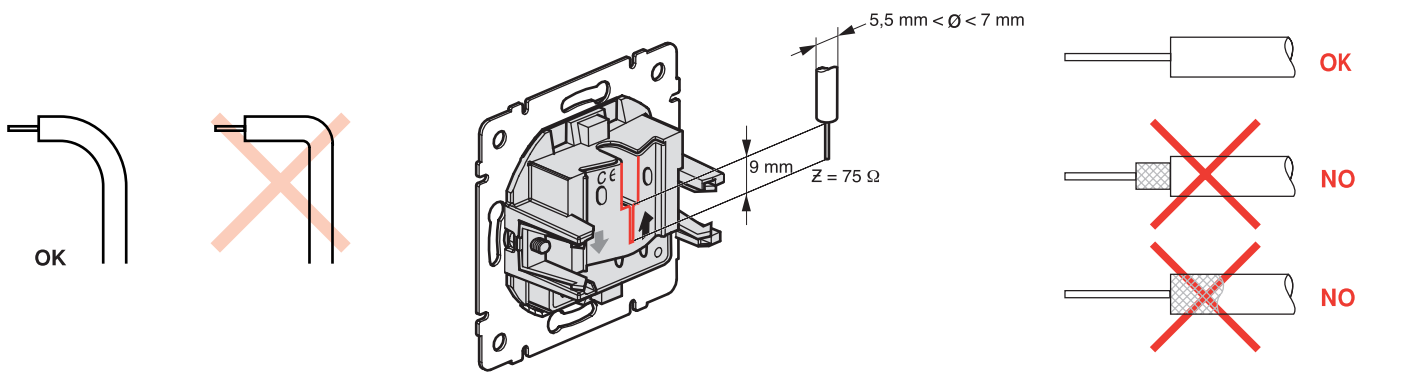

07 8505 067 0

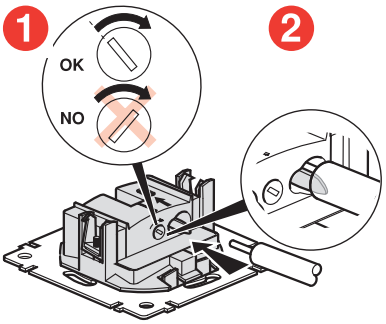

7757 86 / 87 / 88 / 89 / 90 / 91

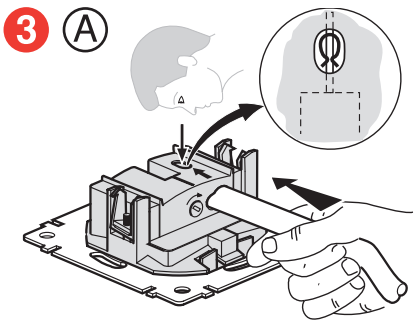

7757 86 / 87 / 89 / 90

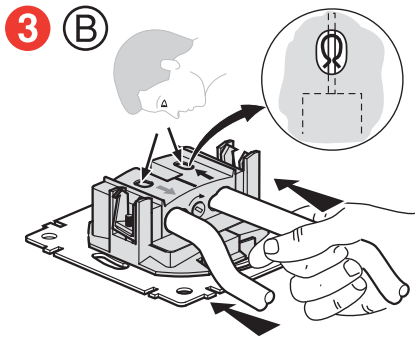

7757 88 / 91

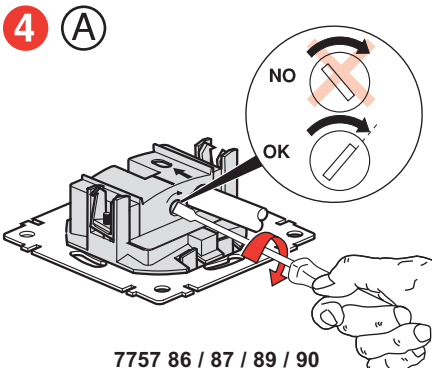

7757 86 / 87 / 89 / 90

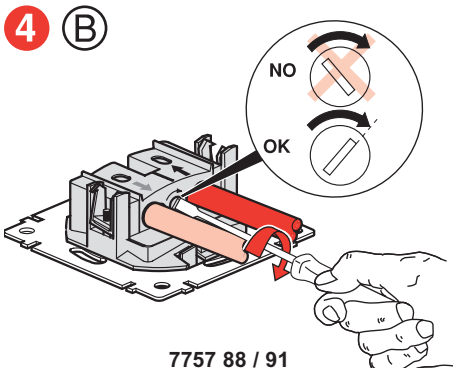

7757 88 / 91

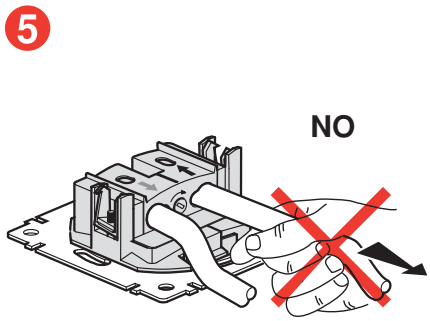

7757 86 / 87 / 88 / 89 / 90 / 91

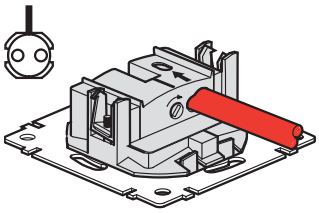

7757 86 / 89

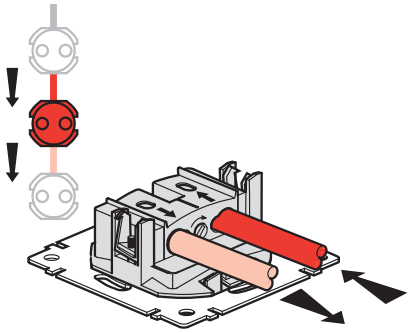

7757 88 / 91

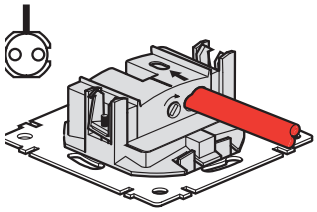
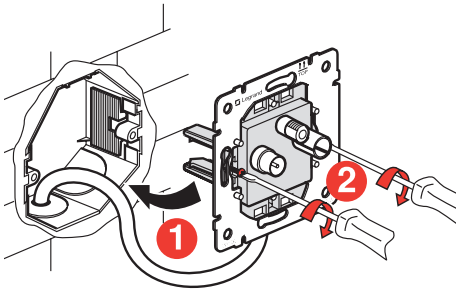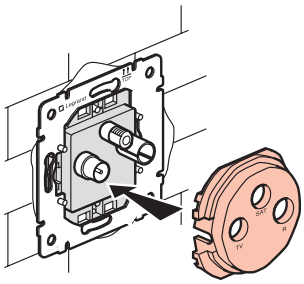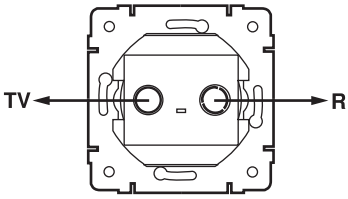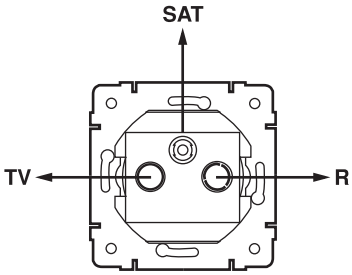
7757 87 / 90